●볼스크류 제원

축경(mm) - 리드(mm)	20 - 5	
순환수 / 나사방향	2.5권1열 / 우	
볼 경(mm)	3.175	
곡 경(mm)	17.5	
시리즈	GP	
기본동정격하중C(N)	5260	8350
기본정정격하중C0(N)	8750	17500
정도등급 / 클리어런스 기호	C3 / S	C3 / F
축방향 클리어런스(mm)	0	0.005 이하
예압토르크(N · cm)	3.0~10.0	~3.0
스페이서 볼	1:1	없음
순환방식	튜브타입	
와이퍼	립실	
윤활제	알바니아 구리스 S2	

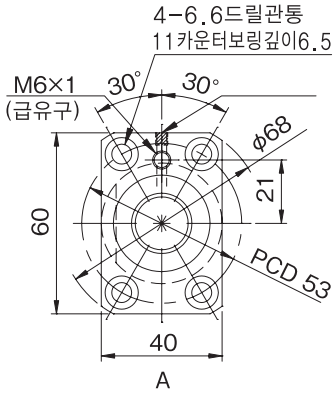

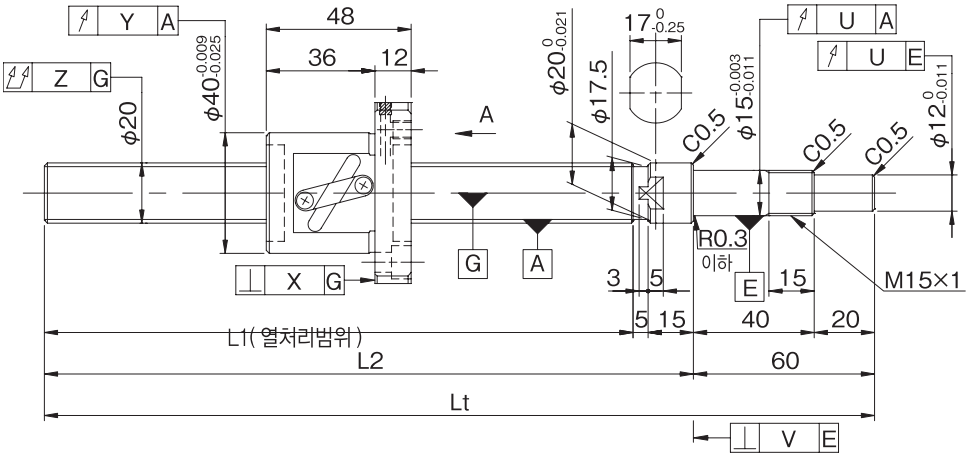

형식번호 (축단말완성품)	나사부 길이			최대스트로크 (L1- 너트길이)	리드 정도		
	L1	L2	Lt		± E_c	e_c	e_{300}
GP2005DS-BALR-0605B-C3S	525	545	605	477	0.016	0.012	0.008
GP2005DS-BALR-0605B-C3F							

- 축방향클리어런스 0.005 이하 (F) 품은 부분적으로 예압상태가 되는 경우가 있습니다 .
- 예압 토르크는 구리스 도포 봉입 전의 수치입니다 .
- 납입 시에는 너트 내부에만 구리스를 봉입하여 , 방청유를 도포 합니다 . 사용 하실 때에는 윤활제를 공급하여 주십시오 .

●단말가공형상

재고 정밀 볼스크류는 각 사이즈 별로 폐사 권장 단말가공 형상이 준비되어 있습니다. 고정측 단말형상은 미리 가공 하여 있습니다. 지지측 단말가공에 관해서는 폐사의 권장 단말가공형상이 되어있지 않습니다. 전장의 추가 가공에 관해서는 폐사에 지정하여 주십시오. 또한, 단말 가공 적용시, 단말형식예는 하기와 같습니다.

형식예 : 고정측가공품 (왼쪽 그림) ⇒ 양측 단말가공품

GP2005DS-BALR-0605B-C3F ⇒ GP2005DS-BALR-0605X0513-C3F

0605 → 나사축 전장

0513 → 나사부만의 길이

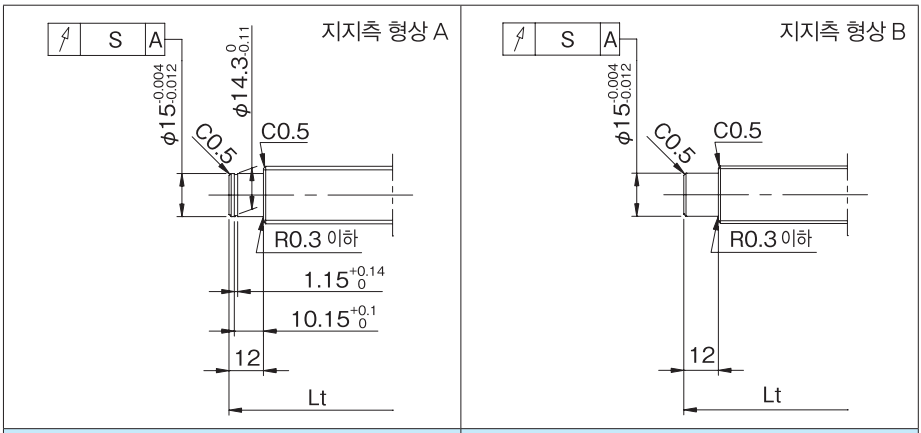

적용지지측 서포트 유닛	적용고정측 서포트 유닛
BUK-15S (각형) E-18 참조	BUK-15, BUK-15F (각형) E-16 참조
BUM-15S (환형) E-22 참조	BUM-15, BUM-15F (환형) E-20 참조

●옵션 사양

- 볼스크류용 윤활 NUT 룹씰의 장착 가능 합니다 .
  형식열 : GP2005DS-BASR-0605X0513-C3F
  S → 와이퍼종류 S : 룹씰
- 방청흑색피막처리 (피막두께 1~2 ㎛) 가 대응 가능 합니다 .

장착부정도						예압토르크 (N · cm)		질량 (kg)
X	Y	Z	S	U	V	클리어런스 0	클리어런스없음	
0.008	0.012	0.050	0.012	0.009	0.004	3.0 ~ 10.0	----	1.64
						----	~ 3.0	