●ボールねじ諸元

軸径(mm) - リード(mm)	20 - 10		
循環数 / ねじれ方向	2.5巻1列 / 右		
ボール径(mm)	4.7625		
谷径(mm)	16.0		
シリーズ	GG		GE
基本動定格荷重C(N)	13500		
基本静定格荷重C0(N)	25100		
精度等級 / すきま記号	C5 / S	C5 / F	C7 / M
軸方向すきま(mm)	0	0.005以下	0.030以下
予圧トルク(N·cm)	7.0～29.0	～4.0	----
スペーサボール	なし		
循環方式	チューブ方式		
ワイパ	リップシール		
潤滑剤	アルバニヤグリースS2		

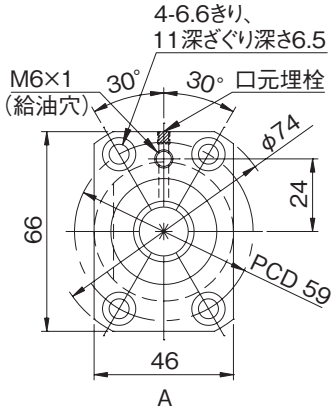

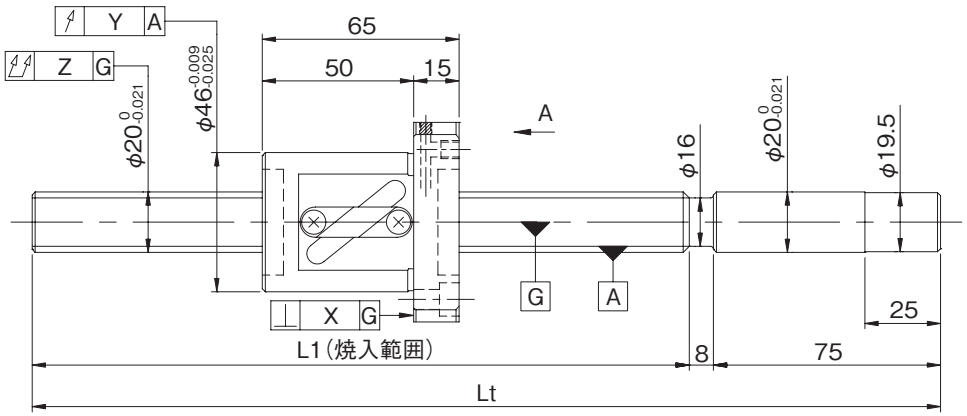

形式番号 (軸端 未加工品)	ねじ軸長さ		最大ストローク (L1-ナット長)	リード精度		
	L1	Lt		±E_c	e_c	e_{300}
GG2010DS-BALR-0605A	522	605	457	0.030	0.023	0.018
GG2010DS-BALR-1005A	922	1005	857	0.040	0.027	
GG2010DS-BALR-1505A	1422	1505	1357	0.054	0.035	
GE2010DS-BALR-0605A	522	605	457	0.05/300	----	----
GE2010DS-BALR-1005A	922	1005	857			
GE2010DS-BALR-1505A	1422	1505	1357			

・軸方向すきま0.005以下(F)品は、部分的に予圧状態となる場合があります。
・予圧トルクは、グリース塗布封入前の値となります。

●軸端加工形状

在庫精密ボールねじには、各サイズごとに弊社推奨の軸端加工形状を用意しております。
下記弊社推奨の軸端加工形状のほかに、ご要望によりキー溝、タップ穴、平取り加工なども追加工出来ますので弊社までご用命ください。また、軸端加工した場合の形式例は下記の通りです。

形式例：軸端　未加工品（左図）　⇒　軸端加工品
GG2010DS-BALR-1505A　⇒　GG2010DS-BALR-1505X1410-C5F
└ねじ部長さ
└ねじ軸全長

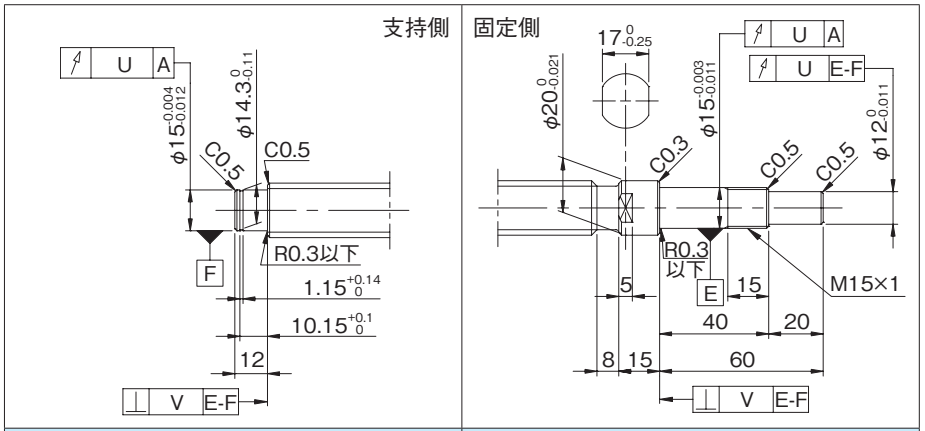

適用支持側サポートユニット	適用固定側サポートユニット
BUK-15S(角形)　E-18参照	BUK-15、BUK-15F(角形)　E-16参照
BUM-15S(丸形)　E-22参照	BUM-15、BUM-15F(丸形)　E-20参照

●オプション仕様

・ボールねじ用潤滑ユニット ルブシールを装着可能です。
形式例：GG2010DS-BASR-1505X1410-C5F
└ワイパ種類 S：ルブシール
・防錆黒色被膜処理（被膜厚さ１～２μm）が対応可能です。

各部精度					予圧トルク(N·cm)		質量
X	Y	Z	U	V	すきま0	すきまあり	(kg)
0.011	0.015	0.075	0.012	0.005	8.0～29.0	～4.0	2.01
		0.150			7.0～29.0		2.84
		0.190					3.87
0.018	0.030	0.110	----	----	----	----	2.01
		0.210					2.84
		0.270					3.87

・納入時はナット内のみにグリースを封入し、防錆油を塗布いたします。ご使用時には潤滑剤を供給してください。
・リード精度 C3 級相当の軸端 未加工品についてはお問合せください。