●ボールねじ諸元

軸径(mm) - リード(mm)	20 - 20	
循環数 / ねじれ方向	2.5巻2列 / 右	
ボール径(mm)	3.175	
谷径(mm)	17.5	
シリーズ	GW	GY
基本動定格荷重C(N)	11200	
基本静定格荷重C0(N)	29400	
精度等級 / すきま記号	C7 / Y	C10 / Y
軸方向すきま(mm)	0.030以下	0.100以下
予圧トルク(N·cm)	----	
循環方式	チューブ方式	
ワイパ	リップシール	
潤滑剤	アルバニヤグリースS2	
リン酸塩被膜処理	ナットのみ	ねじ軸･ナット

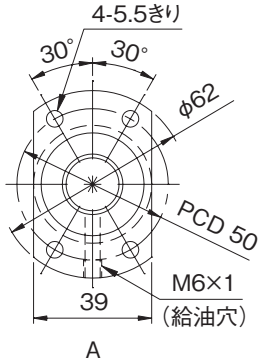

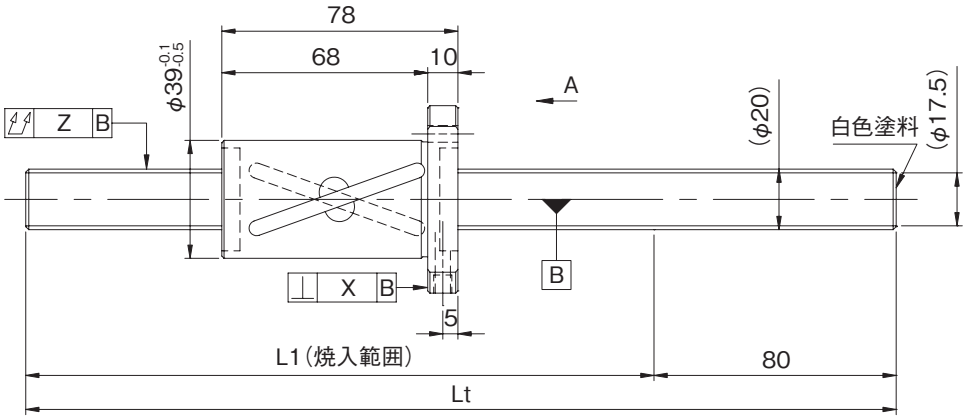

形式番号 (軸端 未加工品)	L1	Lt	最大ストローク (L1-ナット長)
GW2020ES-HULR-0600A	520	600	442
GW2020ES-HULR-1200A	1120	1200	1042
GW2020ES-HULR-2000A	1920	2000	1842
GY2020ES-HULR-0600A	520	600	442
GY2020ES-HULR-1200A	1120	1200	1042
GY2020ES-HULR-2000A	1920	2000	1842

・納入時はナット内のみにグリースを封入し、防錆油を塗布いたします。ご使用時には潤滑剤を供給してください。

●軸端加工形状

在庫転造ボールねじには、各サイズごとに弊社推奨の軸端加工形状を用意しております。
下記弊社推奨の軸端加工形状のほかに、ご要望によりキー溝、タップ穴、平取り加工なども追加工出来ますので弊社までご用命ください。また、軸端加工した場合の形式例は下記の通りです。

形式例：軸端　未加工品（左図）　⇒　軸端加工品
GY2020ES-HULR-2000A　⇒　GY2020ES-HULR-1995X1908-CAY
└ねじ軸全長　└ねじ部長さ

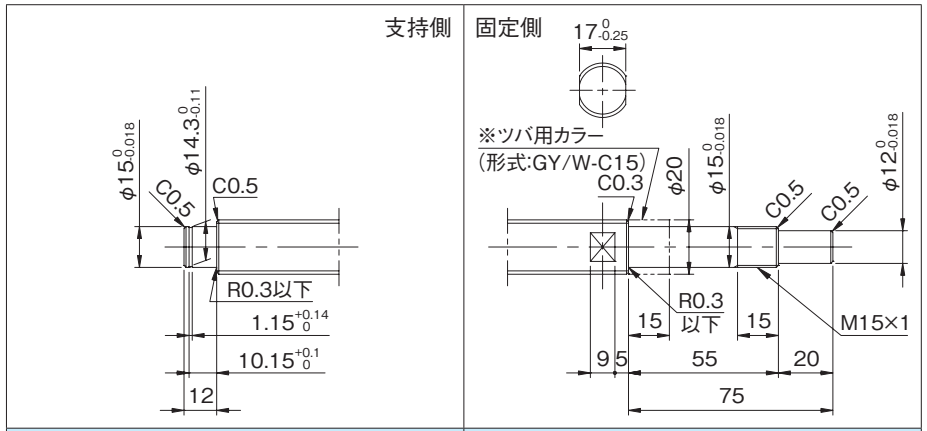

適用支持側サポートユニット	適用固定側サポートユニット
BUK-15S(角形)　E-18参照	BUK-15、BUK-15F(角形)　E-16参照
BUM-15S(丸形)　E-22参照	BUM-15、BUM-15F(丸形)　E-20参照

●オプション仕様

・ボールねじ用潤滑ユニット ルブシールを装着可能です。
形式例：GY2020ES-HUSR-1995X1908-CAY
└ワイパ種類S：ルブシール

・防錆黒色被膜処理（被膜厚さ１～２μm）が対応可能です。

リード精度 累積リード誤差	各部精度 X	 Z	質量 (kg)
0.05/300	0.025	0.070	2.06
		0.120	3.53
		0.270	5.50
0.21/300	---	0.140	2.06
		0.240	3.53
		0.640	5.50