●ボールねじ諸元

軸径(mm) - リード(mm)	40 - 40
循環数 / ねじれ方向	1.5巻2列 / 右
ボール径(mm)	6.350
谷径(mm)	35.1
シリーズ	GY
基本動定格荷重C(N)	23900
基本静定格荷重C0(N)	66900
精度等級 / すきま記号	C10 / Y
軸方向すきま(mm)	0.200以下
予圧トルク(N·cm)	----
循環方式	チューブ方式
ワイパ	ブラシワイパ
潤滑剤	アルバニヤグリースS2
リン酸塩被膜処理	ねじ軸・ナット

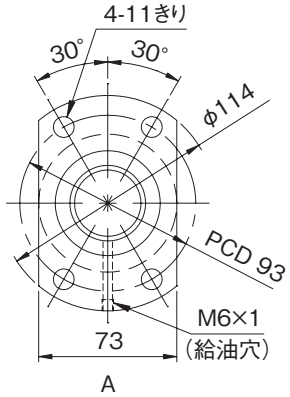

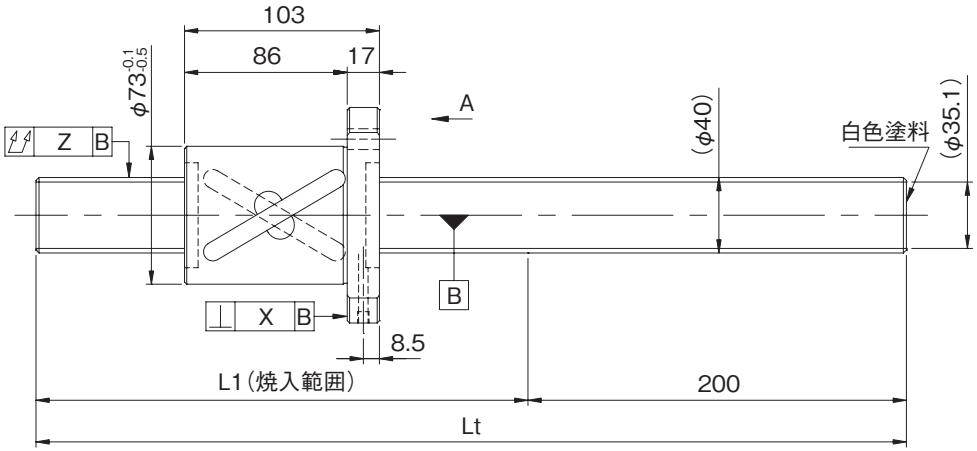

形式番号 (軸端 未加工品)	L1	Lt	最大ストローク (L1-ナット長)
GY4040BS-HUBR-2000A	1800	2000	1697
GY4040BS-HUBR-3000A	2800	3000	2697
GY4040BS-HUBR-4000A	3800	4000	3697

・納入時はナット内のみにグリースを封入し、防錆油を塗布いたします。ご使用時には潤滑剤を供給してください。

●軸端加工形状

在庫転造ボールねじには、各サイズごとに弊社推奨の軸端加工形状を用意しております。
下記弊社推奨の軸端加工形状のほかに、ご要望によりキー溝、タップ穴、平取り加工なども追加工出来ますので弊社までご用命ください。また、軸端加工した場合の形式例は下記の通りです。

形式例：軸端　未加工品（左図）　⇒　軸端加工品
GY4040BS-HUBR-4000A　⇒　GY4040BS-HUBR-3930X3753-CAY
3930：ねじ軸全長　3753：ねじ部長さ

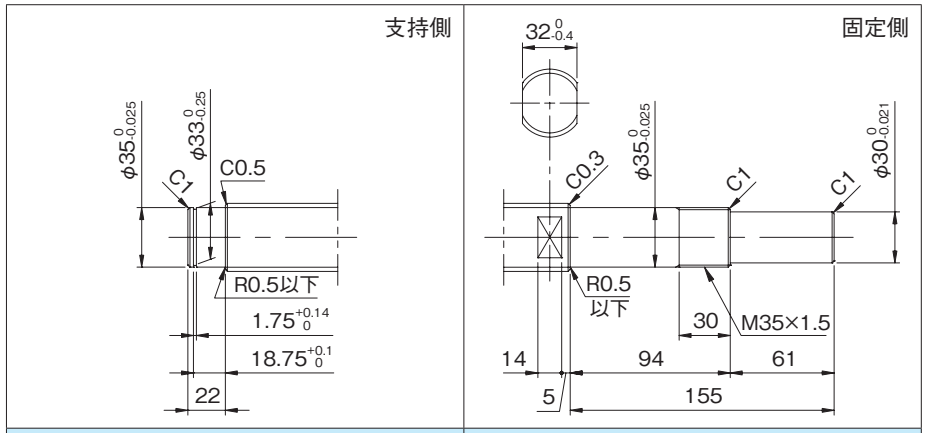

適用支持側サポートユニット	適用固定側サポートユニット
----	BUT-35(丸形)　E-26参照

●オプション仕様

・防錆黒色被膜処理（被膜厚さ１～２μm）が対応可能です。

リード精度 累積リード誤差	各部精度 X	 Z	質量 (kg)
0.21/300	---	0.240	22.29
		0.400	32.13
		0.640	41.97